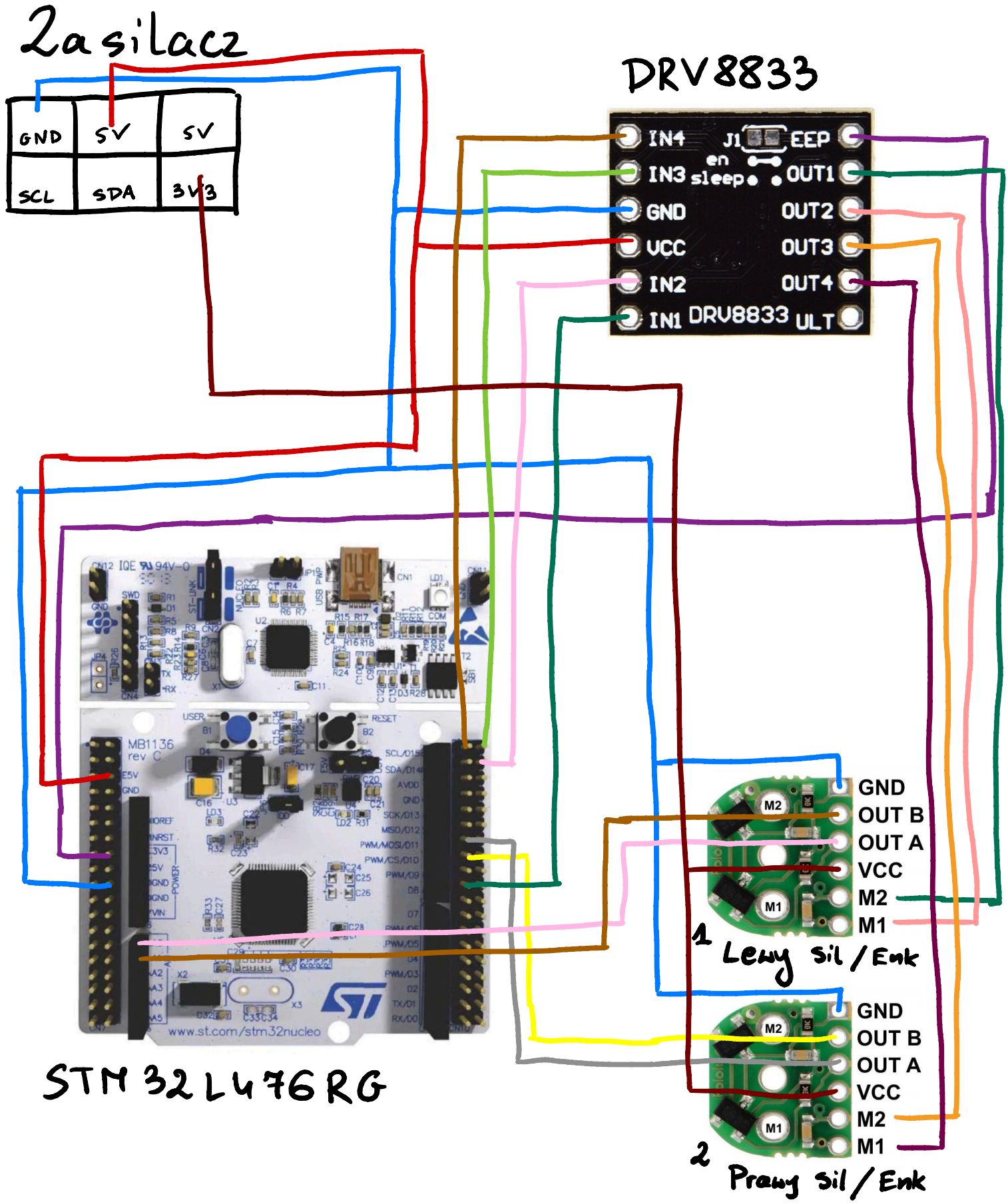
2a silacz
GND
5V
5V
SCL
SDA
3V3
DRV8833
IN4
IN3
GND
VCC
IN2
IN1
J1
EEP
en
sleep
OUT1
OUT2
OUT3
OUT4
DRV8833
ULT
STM 32L476RG
www.st.com/stm32nucleo
GND
OUT B
OUT A
VCC
M2
M1
1
Lewy Sil / Enk
GND
OUT B
OUT A
VCC
M2
M1
2
Prawy Sil / Enk

Jetson Nano

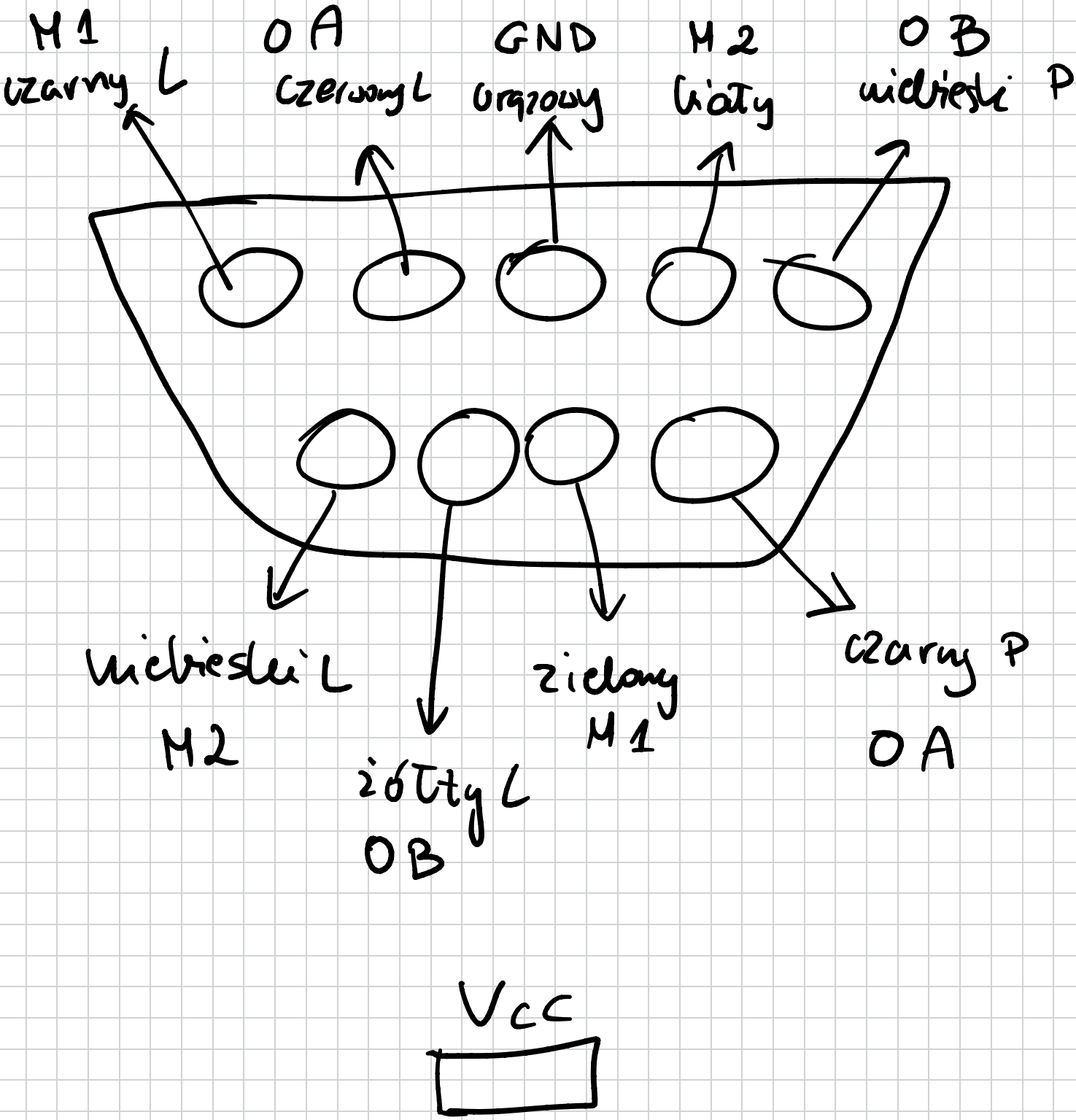
M1
czarny L
OA
czerwony L
GND
orgzowy
M2
biały
OB
niebieski P
niebieski L
M2
żółty L
OB
zielony
M1
czarny P
OA
Vcc